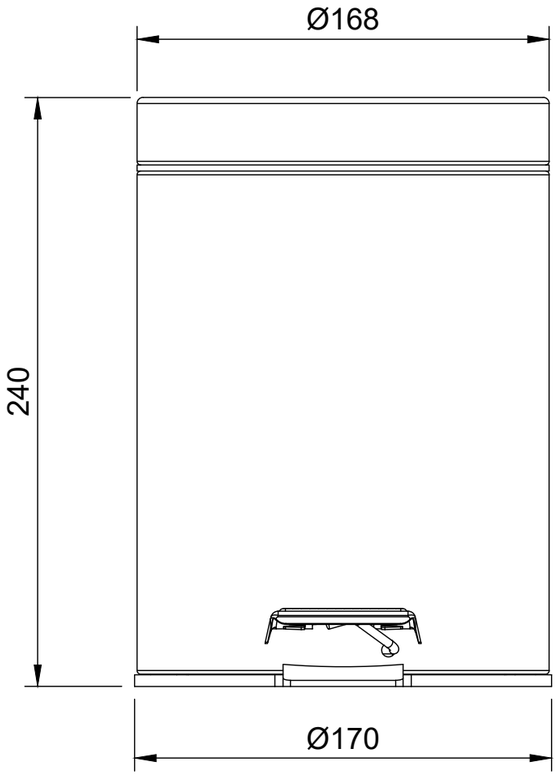

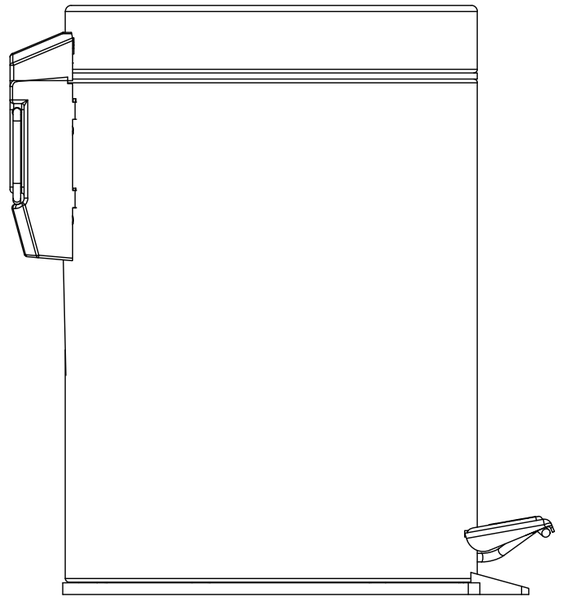

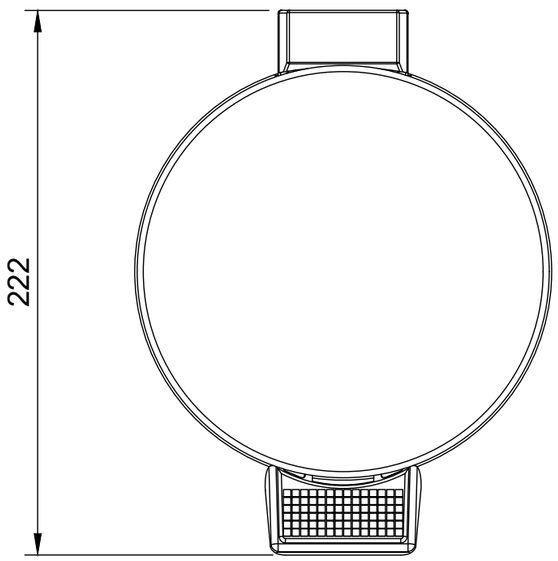

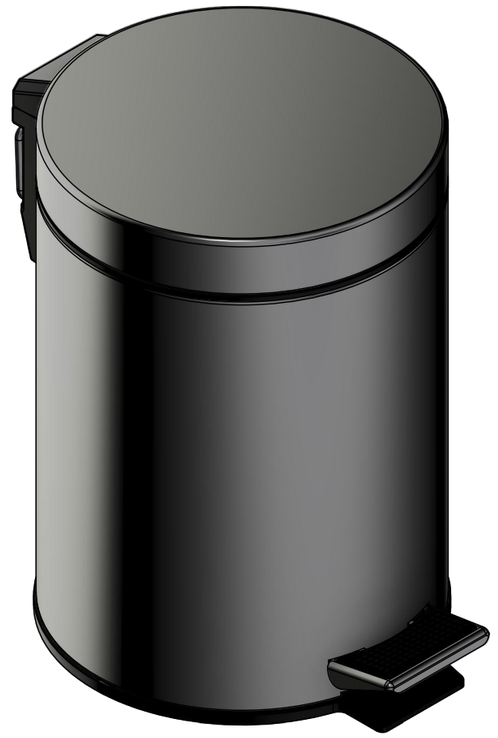

PERFORMADESIGN COMPLEMENTI	50.01			
	Pattumiera 3L soft close			
info@performadesign.it - Tel. 0322 956363 - Fax. 0322 912605 - Via Marconi 23/A Gargallo (NO), 28010 - Italy	Foglio: A3	Scala: 1:2.5	Materiale inox/plastica	Rev. 00

Il seguente disegno è di proprietà della **Performa S.r.l.** - senza espressa autorizzazione non può essere riprodotto

Tolleranze dimensionali tranne dove indicato secondo **UNI ISO 2768 - m**