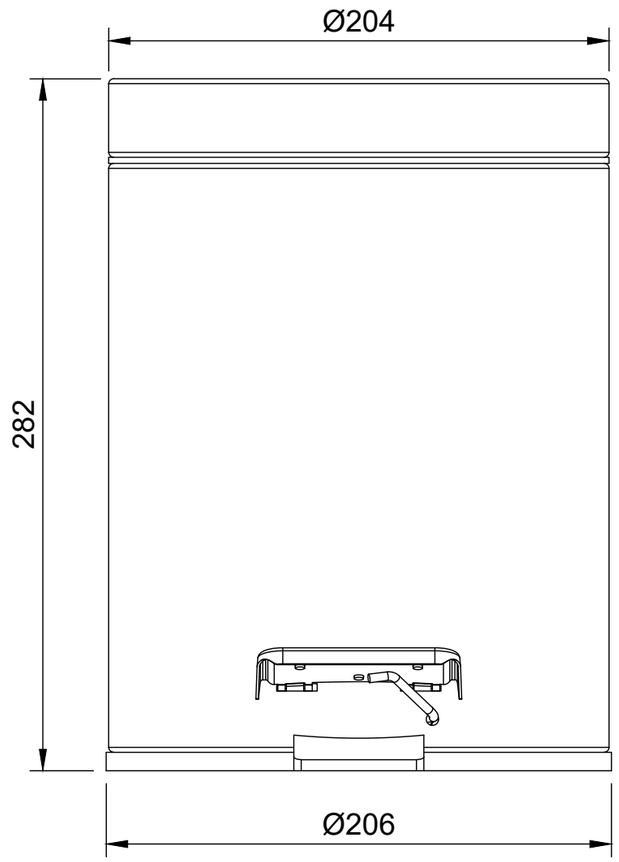


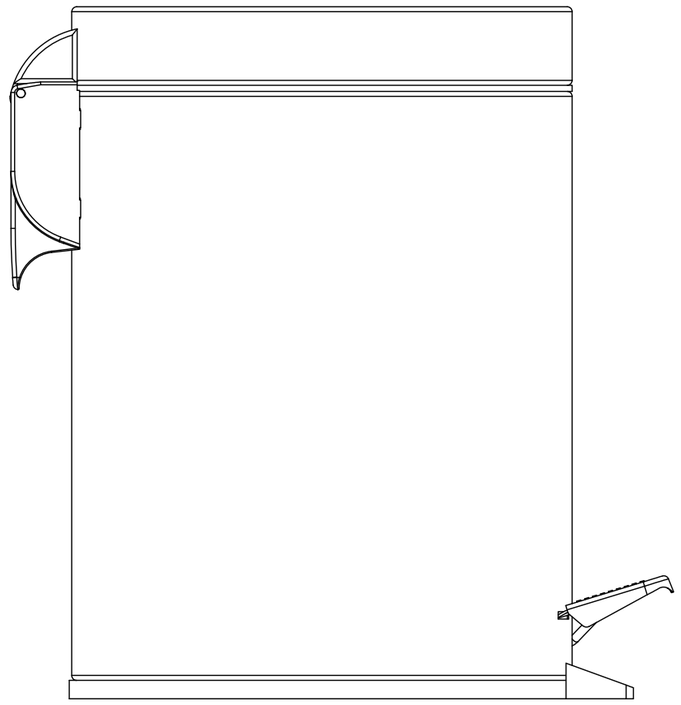



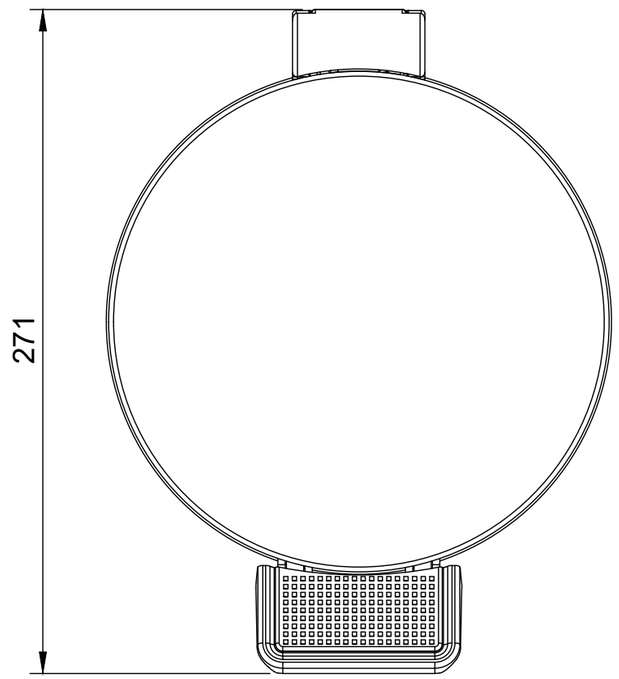


PERFORMADESIGN
COMPLEMENTI

info@performadesign.it - Tel. 0322 956363 - Fax. 0322 912605 - Via Marconi 23/A Gargallo (NO), 28010 - Italy

50.02

Pattumiera 5L soft close

| Foglio: | Scala: | Materiale | Rev. |
|---|---|---|---|
| A3 | 1:2.5 | inox/plastica | 00 |

*Il seguente disegno è di proprietà della **Performa S.r.l.** - senza espressa autorizzazione non può essere riprodotto*

*Tolleranze dimensionali tranne dove indicato secondo **UNI ISO 2768 - m***